SPL WATERPROOF SWITCH AND SOCKET
防水开关插座

IP55
PROTECTION DEGREE

产品特性 PRODUCT FEATURES

- 塑料材质：ABS/阻燃PC
- 导电介质：磷铜/紫铜
- 工作电流：防水开关20A,防水插座10A。
- 防护等级：IP55
- 插座规格：国标、法式、德式、英式、南非、澳式等，其它插座均可订制。
- 适用于浴室、户外、庭院、家居、洗车场、室外充电站、别墅等场所

- Plastic Material: ABS / flame retardant PC
- Conductive medium: phosphor bronze / copper
- Current: waterproof switch 20A, waterproof socket 10A.
- Protection: IP55
- Socket Specifications: GB, French, German, British, South African, Australian, etc., can be customized to other outlets.
- Suitable for bathrooms, outdoor, patio, home, car wash, outdoor charging stations, villas and other places

产品示意图 PRODUCT FEATURES

WATERPROOF SWITCH AND SOCKET
防水开关插座

SP-1GB一位门铃开关

■技术参数 Technical parameters

型号	Model	SP-1GB
额定电压	Rated Voltage	110-250V
额定电流	Rated Current	20A
低温环境	Low-Temperature Environment	-20°C-55°C
材质	Material	ABS/阻燃PC
颜色	Color	白灰
产品认证	Certificate	CE

■安装尺寸图 Mounting dimensions

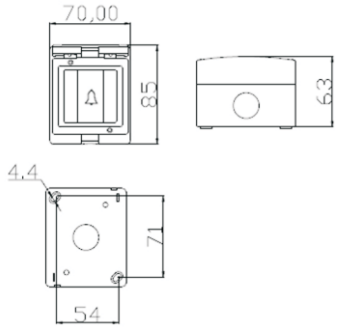

SP-1GS一位开关

■技术参数 Technical parameters

型号	Model	SP-1GS
额定电压	Rated Voltage	110-250V
额定电流	Rated Current	20A
低温环境	Low-Temperature Environment	-20°C-55°C
材质	Material	ABS/阻燃PC
颜色	Color	白灰
产品认证	Certificate	CE

■安装尺寸图 Mounting dimensions

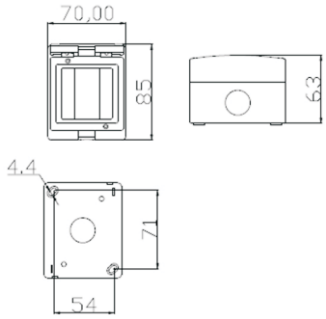

SP-2FR两位法式插座

■技术参数 Technical parameters

型号	Model	SP-2FR
额定电压	Rated Voltage	110-250V
额定电流	Rated Current	16A
低温环境	Low-Temperature Environment	-20°C-55°C
材质	Material	ABS/阻燃PC
颜色	Color	白灰
产品认证	Certificate	CE

■安装尺寸图 Mounting dimensions

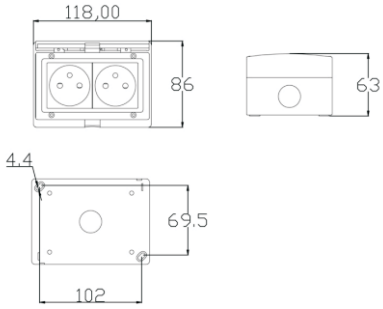

SP-2FRS两位开关
加两位法式

■技术参数 Technical parameters

型号	Model	SP-2FRS
额定电压	Rated Voltage	110-250V
额定电流	Rated Current	16A
低温环境	Low-Temperature Environment	-20°C-55°C
材质	Material	ABS/阻燃PC
颜色	Color	白灰
产品认证	Certificate	CE

■安装尺寸图 Mounting dimensions

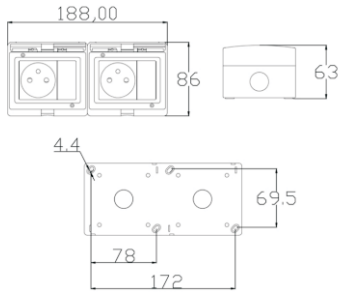

SPL WATERPROOF SWITCH AND SOCKET
防水开关插座

SP-2GS两位开关

■技术参数 Technical parameters

型号	Model	SP-2GS
额定电压	Rated Voltage	110-250V
额定电流	Rated Current	20A
低温环境	Low-Temperature Environment	-20°C-55°C
材质	Material	ABS/阻燃PC
颜色	Color	白灰
产品认证	Certificate	CE

■安装尺寸图 Mounting dimensions

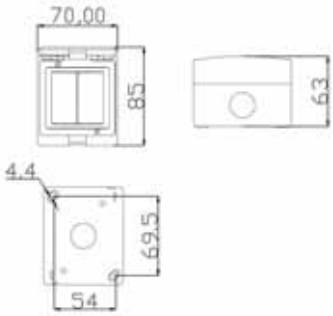

SP-2S两位英式插座

■技术参数 Technical parameters

型号	Model	SP-2S
额定电压	Rated Voltage	110-250V
额定电流	Rated Current	13A
低温环境	Low-Temperature Environment	-20°C-55°C
材质	Material	ABS/阻燃PC
颜色	Color	白灰
产品认证	Certificate	CE

■安装尺寸图 Mounting dimensions

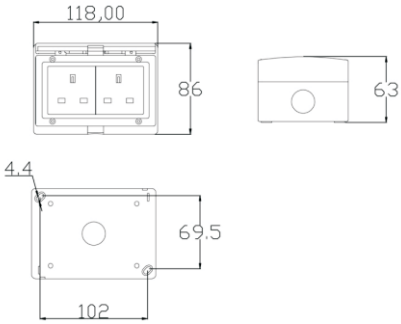

SP-2SA两位南非插座

■技术参数 Technical parameters

型号	Model	SP-2SA
额定电压	Rated Voltage	110-250V
额定电流	Rated Current	16A
低温环境	Low-Temperature Environment	-20°C-55°C
材质	Material	ABS/阻燃PC
颜色	Color	白灰
产品认证	Certificate	CE

■安装尺寸图 Mounting dimensions

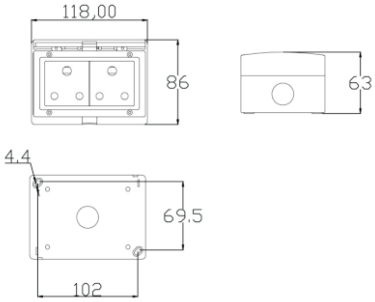

SP-2FRS两位南非加
两位开关

■技术参数 Technical parameters

型号	Model	SP-2SAS
额定电压	Rated Voltage	110-250V
额定电流	Rated Current	16A
低温环境	Low-Temperature Environment	-20°C-55°C
材质	Material	ABS/阻燃PC
颜色	Color	白灰
产品认证	Certificate	CE

■安装尺寸图 Mounting dimensions

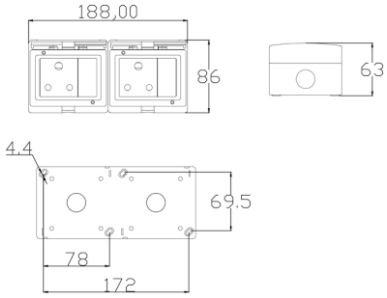

WATERPROOF SWITCH AND SOCKET
防水开关插座

SP-4GS两位开关

■技术参数 Technical parameters

型号	Model	SP-4GS
额定电压	Rated Voltage	110-250V
额定电流	Rated Current	20A
低温环境	Low-Temperature Environment	-20°C-55°C
材质	Material	ABS/阻燃PC
颜色	Color	白灰
产品认证	Certificate	CE

■安装尺寸图 Mounting dimensions

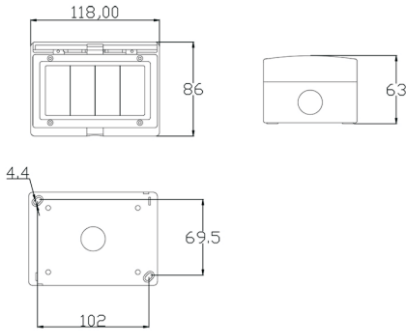

SP-6 GS六位开关

■技术参数 Technical parameters

型号	Model	SP-6GS
额定电压	Rated Voltage	110-250V
额定电流	Rated Current	20A
低温环境	Low-Temperature Environment	-20°C-55°C
材质	Material	ABS/阻燃PC
颜色	Color	白灰
产品认证	Certificate	CE

■安装尺寸图 Mounting dimensions

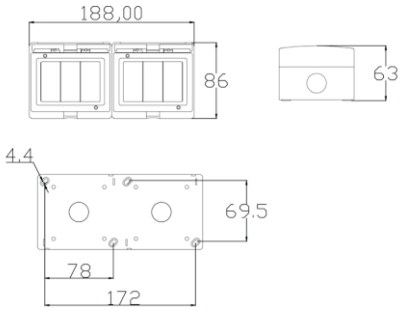

SP-FR一位法式开关

■技术参数 Technical parameters

型号	Model	SP-FR
额定电压	Rated Voltage	110-250V
额定电流	Rated Current	16A
低温环境	Low-Temperature Environment	-20°C-55°C
材质	Material	ABS/阻燃PC
颜色	Color	白灰
产品认证	Certificate	CE

■安装尺寸图 Mounting dimensions

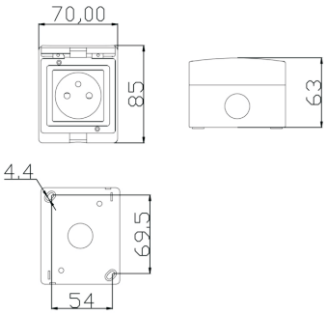

SP-FR2S两位开关加法式

■技术参数 Technical parameters

型号	Model	SP-FR2S
额定电压	Rated Voltage	110-250V
额定电流	Rated Current	16A
低温环境	Low-Temperature Environment	-20°C-55°C
材质	Material	ABS/阻燃PC
颜色	Color	白灰
产品认证	Certificate	CE

■安装尺寸图 Mounting dimensions

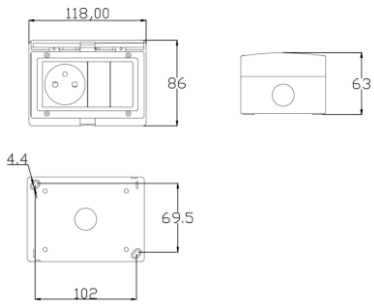

WATERPROOF SWITCH AND SOCKET
防水开关插座

SP-2SR两位德式插座

■技术参数 Technical parameters

型号	Model	SP-2SR
额定电压	Rated Voltage	110-250V
额定电流	Rated Current	16A
低温环境	Low-Temperature Environment	-20°C-55°C
材质	Material	ABS/阻燃PC
颜色	Color	白灰
产品认证	Certificate	CE

■安装尺寸图 Mounting dimensions

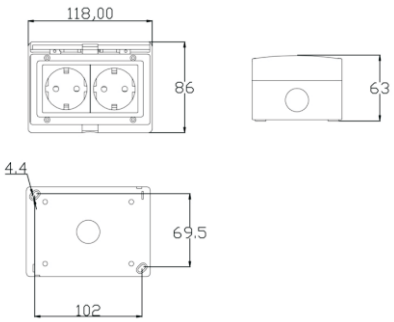

SP-2SRS 两位德式
加两位开关

■技术参数 Technical parameters

型号	Model	SP-2SRS
额定电压	Rated Voltage	110-250V
额定电流	Rated Current	16A
低温环境	Low-Temperature Environment	-20°C-55°C
材质	Material	ABS/阻燃PC
颜色	Color	白灰
产品认证	Certificate	CE

■安装尺寸图 Mounting dimensions

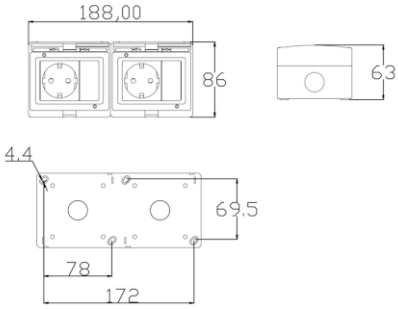

SP-2SS两位英式加两位开关

■技术参数 Technical parameters

型号	Model	SP-2SS
额定电压	Rated Voltage	110-250V
额定电流	Rated Current	13A
低温环境	Low-Temperature Environment	-20°C-55°C
材质	Material	ABS/阻燃PC
颜色	Color	白灰
产品认证	Certificate	CE

■安装尺寸图 Mounting dimensions

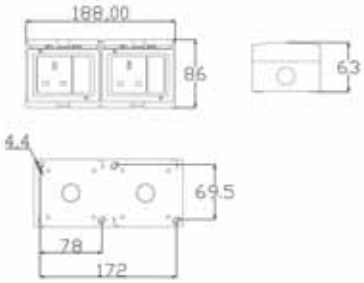

SP-3GS三位开关

■技术参数 Technical parameters

型号	Model	SP-3GS
额定电压	Rated Voltage	110-250V
额定电流	Rated Current	20A
低温环境	Low-Temperature Environment	-20°C-55°C
材质	Material	ABS/阻燃PC
颜色	Color	白灰
产品认证	Certificate	CE

■安装尺寸图 Mounting dimensions

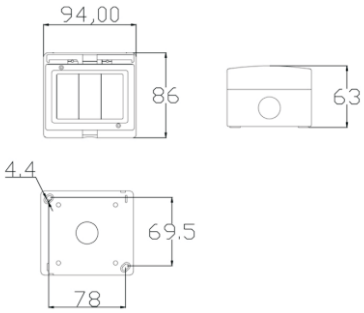

WATERPROOF SWITCH AND SOCKET
防水开关插座

SP-FR4S四位开关加法式

■技术参数 Technical parameters

型号	Model	SP-FR4S
额定电压	Rated Voltage	110-250V
额定电流	Rated Current	16A
低温环境	Low-Temperature Environment	-20°C-55°C
材质	Material	ABS/阻燃PC
颜色	Color	白灰
产品认证	Certificate	CE

■安装尺寸图 Mounting dimensions

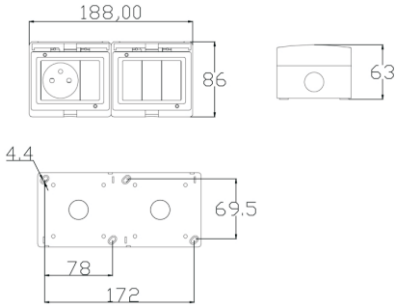

SP-FRS开关加法式

■技术参数 Technical parameters

型号	Model	SP-FRS
额定电压	Rated Voltage	110-250V
额定电流	Rated Current	16A
低温环境	Low-Temperature Environment	-20°C-55°C
材质	Material	ABS/阻燃PC
颜色	Color	白灰
产品认证	Certificate	CE

■安装尺寸图 Mounting dimensions

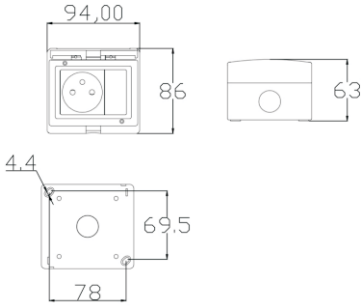

SPL–Z一位国标插座

■技术参数 Technical parameters

型号	Model	SPL-Z
额定电压	Rated Voltage	110-250V
额定电流	Rated Current	13A
低温环境	Low-Temperature Environment	-20°C-55°C
材质	Material	ABS/阻燃PC
颜色	Color	白灰
产品认证	Certificate	CE

■安装尺寸图 Mounting dimensions

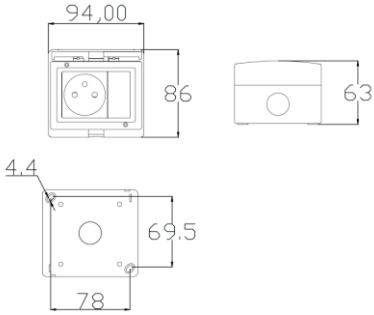

SP-S一位英式开关

■技术参数 Technical parameters

型号	Model	SP-S
额定电压	Rated Voltage	110-250V
额定电流	Rated Current	13A
低温环境	Low-Temperature Environment	-20°C-55°C
材质	Material	ABS/阻燃PC
颜色	Color	白灰
产品认证	Certificate	CE

■安装尺寸图 Mounting dimensions

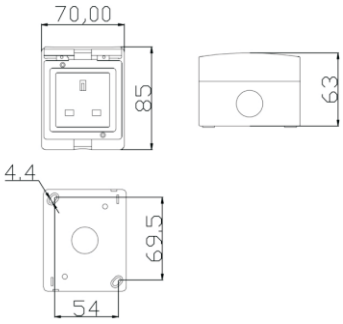

WATERPROOF SWITCH AND SOCKET
防水开关插座

SP-S2S两位开关加英式

■技术参数 Technical parameters

型号	Model	SP-S2S
额定电压	Rated Voltage	110-250V
额定电流	Rated Current	13A
低温环境	Low-Temperature Environment	-20°C-55°C
材质	Material	ABS/阻燃PC
颜色	Color	白灰
产品认证	Certificate	CE

■安装尺寸图 Mounting dimensions

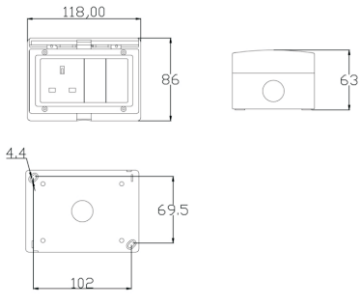

SP-S4S两位开关加英式

■技术参数 Technical parameters

型号	Model	SP-S4S
额定电压	Rated Voltage	110-250V
额定电流	Rated Current	16A
低温环境	Low-Temperature Environment	-20°C-55°C
材质	Material	ABS/阻燃PC
颜色	Color	白灰
产品认证	Certificate	CE

■安装尺寸图 Mounting dimensions

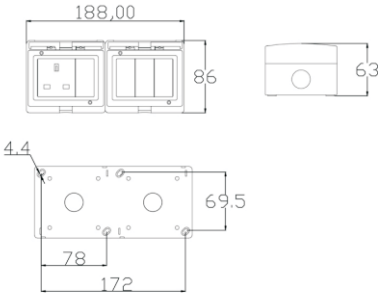

SP-SA一位南非插座

■技术参数 Technical parameters

型号	Model	SP-SA
额定电压	Rated Voltage	110-250V
额定电流	Rated Current	16A
低温环境	Low-Temperature Environment	-20°C-55°C
材质	Material	ABS/阻燃PC
颜色	Color	白灰
产品认证	Certificate	CE

■安装尺寸图 Mounting dimensions

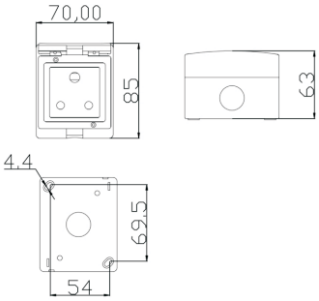

SP-SA2S两位开关加南非

■技术参数 Technical parameters

型号	Model	SP-SA2S
额定电压	Rated Voltage	110-250V
额定电流	Rated Current	16A
低温环境	Low-Temperature Environment	-20°C-55°C
材质	Material	ABS/阻燃PC
颜色	Color	白灰
产品认证	Certificate	CE

■安装尺寸图 Mounting dimensions

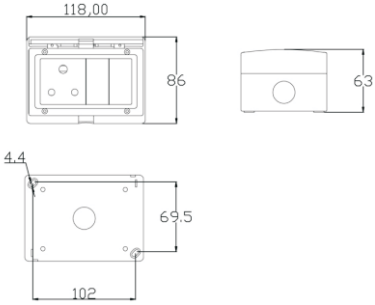

WATERPROOF SWITCH AND SOCKET
防水开关插座

SP-SAS开关加南非

■技术参数 Technical parameters

型号	Model	SP-SA4S
额定电压	Rated Voltage	110-250V
额定电流	Rated Current	16A
低温环境	Low-Temperature Environment	-20°C-55°C
材质	Material	ABS/阻燃PC
颜色	Color	白灰
产品认证	Certificate	CE

■安装尺寸图 Mounting dimensions

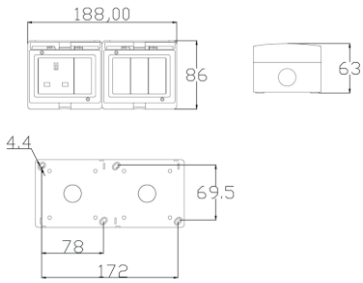

SP-SR一位德式插座

■技术参数 Technical parameters

型号	Model	SP-2SR
额定电压	Rated Voltage	110-250V
额定电流	Rated Current	16A
低温环境	Low-Temperature Environment	-20°C-55°C
材质	Material	ABS/阻燃PC
颜色	Color	白灰
产品认证	Certificate	CE

■安装尺寸图 Mounting dimensions

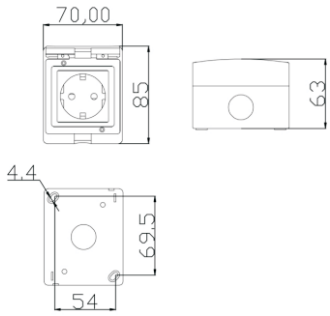

SP-SRS开关加德式

■技术参数 Technical parameters

型号	Model	SP-SRS
额定电压	Rated Voltage	110-250V
额定电流	Rated Current	16A
低温环境	Low-Temperature Environment	-20°C-55°C
材质	Material	ABS/阻燃PC
颜色	Color	白灰
产品认证	Certificate	CE

■安装尺寸图 Mounting dimensions

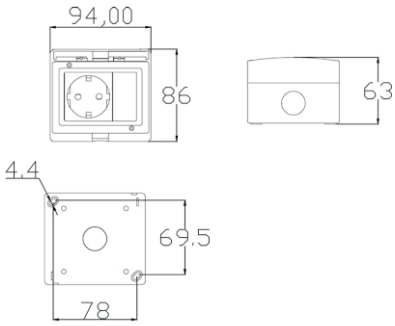

SP-SS开关加英式

■技术参数 Technical parameters

型号	Model	SP-SS
额定电压	Rated Voltage	110-250V
额定电流	Rated Current	13A
低温环境	Low-Temperature Environment	-20°C-55°C
材质	Material	ABS/阻燃PC
颜色	Color	白灰
产品认证	Certificate	CE
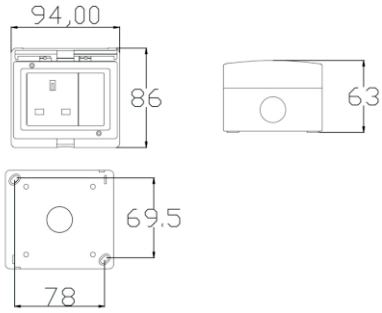
■安装尺寸图 Mounting dimensions